AVIBRO®

Made in Turkey

AVM-CR 650/12

3 Faz - Phase / 6 Kutup - Poles / 460 V / 60 Hz

Elektriksel Özellikler / Electrical Features

Faz / Phase	Devir / Rpm	Frekans / Frequency (Hz)	Giriş Voltajı / Input Voltage	Giriş Gücü / Input Power	Giriş Akımı / Input Current	Güç Faktörü / Power Factor	Ia / In
3	1200	60	460 V	600 W	Y 0,98	80 %	3,71

Teknik Özellikler / Technical Features

Santrifüj Kuvveti / Centrifugal Force (Kg/F)	701 Kg/F (6,87 kN)
Statik Moment / Statical Moment (Kg*mm)	435,4 Kgmm
Gres Tipi / Type of Grease	-
Ömür Boyu Gres / Grease for Life	Evet / Yes
Montaj Cıvatası / Mounting Bolt	M16
Kablo Rakoru / Cable Gland	M20x1.5
Ağırlık / Weight (Kg)	34,5
Gövde Tipi / Frame Size	40B

Rulmanlar / Bearings

Rulman Tipi / Bearing Type	6307 2RS

Çizim Drawing — Gövde Ölçüleri - Overall Dimensions (mm)

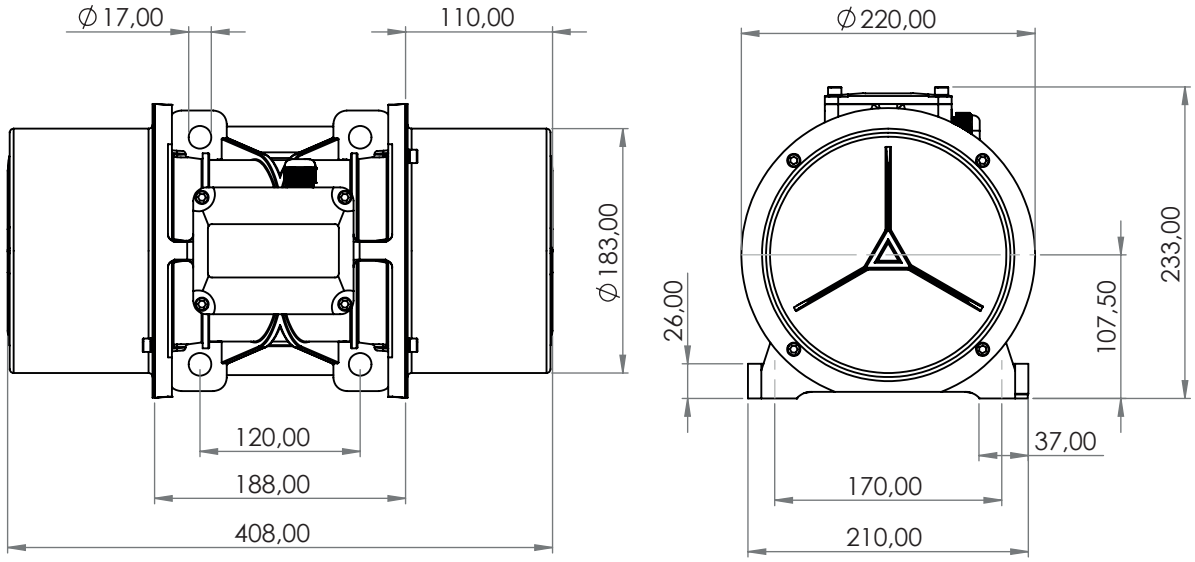



ATEX II 2D Ex tb IIIC T120°C Db,IP66
T.amb -20/+50°C

www.avibro.com